Advion Interchim scientific®

SPE-LV6 Automatisierte Arbeitsstation:

Kompaktes Festphasenextraktionssystem. Machen Sie Ihren Probenvorbereitungsprozess zuverlässiger und sicherer.

Innovative Technik für alle Anwendungen.

Technologie	Überdrucktechnik
Anzahl der Positionen	6 Positionen
Mix-Säulengrößen/Lauf	Ja - individuelle Positionsregelung
Kompatible Säulengrößen	Von 1 ml / 3 ml / 6 ml SPE-Säulen; FPLC-Säulen 1 ml
Probenvolumenbereich	Von 0,1 ml bis 5 l
Probeninjektionsvolumen	Von 0,1 ml bis 25 ml - Autosampler mit Probenschleife Volumen von 10 ml bis 5 l – Spritzenpumpe RSD < 1 - Hohe Reproduzierbarkeit und Genauigkeit
Probenröhrche	13x100 (mit /out Kappen) & 18x150mm Reagenzgläser mit Autosampler
Lösungsmittel	Bis zu 10 Lösungsmittel (mit Autosampler-Probeninjektion - integriert) Bis zu 4 Lösungsmittel (mit Spritzenpumpeninjektion - integriert)
Durchflussrate	Von 50 µl bis 15 ml/min
Automatisches Spülen	Ja - keine Kreuzkontamination
Inertes Material	Ja
Kalibrierte Schläuche	Ja - Totvolumen gesteuert
Sammelröhrchen mit einer Größe	Von 12 x 32 mm (bis zu 5 Entnahmen pro Position) 12x75mm Reagenzgläser (bis zu 5 Sammlungen pro Position) 13x100mm Reagenzgläser (bis zu 5 Sammlungen pro Position) 16x100mm Reagenzgläser (bis zu 4 Sammlungen pro Position) 18x150mm Reagenzgläser (bis zu 4 Sammlungen pro Position) 28x140mm Reagenzgläser (bis zu 2 Sammlungen pro Position)

Abfallbehandlung	Automatische Trennung von organischen/halogenierten/wässrigen Abfällen
Gasversorgung	Max. 2,5 bar (29psi) - Verbrauch : 0,12 l/min während des Trocknungsschritts Stickstoff oder Druckluft
Integrierte Software	Ja – Offline-Version verfügbar
Touchscreen	9'' - 2GB Speicher
Automatische Aufzeichnung des Datenberichts	txt-Datei
Daten/Methode USB	2.0 exportieren
Temperatur	5 bis 40°C
Luftfeuchtigkeit	0 bis 93% (nicht kondensierend)
Maximaler Geräuschpegel	<55db
Leistung	150W
Stromversorgung	100-240 VAC (+/- 10%); 50-60 Hz
Elektrischer Schutz	2 x Verzögerte Sicherung 1,25 A T H250V (5x20mm)
Abmessungen & Gewicht	Gewicht : 25 kg

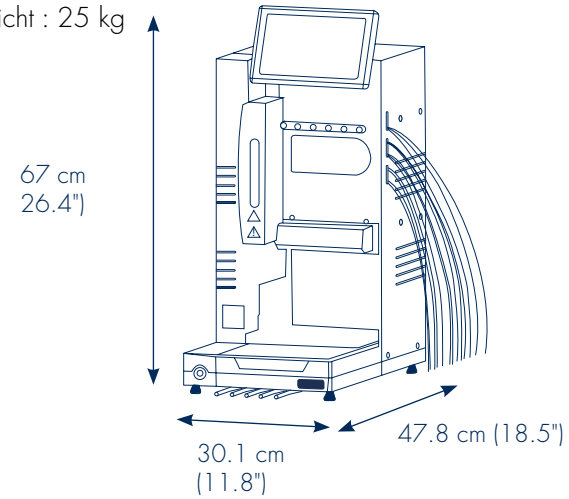

Zertifizierung	CE, CSA zertifiziert (CB-Zertifikat auf Anfrage erhältlich)