Advion Interchim scientific®

Photo non contractuelle.
Système livré sans porte pompe.

puriFlash® 5.400-UV

Entrez dans l'Ultra-Purification

Conçu pour exceller dans le développement de méthode et la purification d'échantillons de produits rares et à forte valeur ajoutée, vous ne pourrez qu'en être Ultra-satisfaits.

Load & Go | Boost & Go | RFID | Débit 125 ml/min | Pression max 400 bar

Composants

Unité de contrôle
Pompe
Détecteur UV
Collecteur de fraction
Bac à solvant avec système de drainage
2 Supports de colonne intégrés

Pompe

Gamme de débit : 1 ml/min à 125 ml/min
Débit max. de fonctionnement : 125 ml/min
Débit optimum pour des colonnes jusqu'à 60 mm de diamètre interne
Précision du débit : +/- 2,5 % sur 3,5 ml/min à 100 ml/min & 5 à 320 bar
Répétabilité du débit : < 0,25
Linéarité du débit : 0,98 < linéarité < 1
Gamme de pression : 0 à 400 bar
Pression max. de fonctionnement : 400 bar
Vanne de gradient quaternaire
Échelle de tolérance du gradient : < 3,5 %
Disques de lavage
Pompe de lavage permettant de faire circuler de l'eau afin de ne pas laisser de dépôt cristallin sur les pistons de la pompe (incluse dans le Pack-PWD)

Injection

Mode d'injection : liquide
Technologie «Load & Go» : avec vanne automatique 10 ports, permettant l'utilisation des boucles pour une injection plus efficace
Boucles d'injection inox de 2 ml et 20 µl

Détection

Détecteur UV 200 - 400 nm
Détecteur UV 200 - 800 nm (inclus dans le Pack-UVextended)
Technologie "DAD"
Multi longueur d'onde & collecte par balayage sur une bande de 200 nm (ou 600 nm avec le Pack-UVextended)
Visualisation spectrale et confirmation de la pureté
Cellule de détection de trajet optique : 1,0 mm / 15 µl

Compatibilité des colonnes & support

Phase normale (NP)
Taille des particules : 3 µm, 5 µm, 10 µm, 15 µm, 25 µm, 30 µm, 50 µm
Phase inverse (RP)
Taille des particules : 3 µm, 5 µm, 10 µm, 15 µm, 25 µm, 30 µm, 50 µm
Toutes les colonnes préparatives jusqu'à un diamètre interne de 60 mm sont compatibles.
2 Supports de colonne intégrés (support n°1: col. ≥ 20 mm ID - support n°2: col. 7,8 - 10 mm ID)

Collecteur de fraction

Capacité :
- 3 racks
- 132 tubes (18 x 150 mm)

Technologie :
- Nettoyage automatique de l'aiguille du collecteur de fraction (permet d'éviter une contamination croisée avec la purification précédente)
- Technologie RFID : reconnaissance automatique des racks installés dans le collecteur de fraction

Racks proposés

Livré avec 3 racks au choix dans la liste ci-dessous :
- Rack pour tubes :
  13 x 73 mm | 13 x 100 mm | 16 x 150 mm
  18 x 150 mm | 18 x 180 mm | 21 x 150 mm
  25 x 150 mm | 28 x 150 mm | 29,5 x 200 mm
- Rack pour bouteilles Schott 250 ml
- Rack à entonnoir (en option)

Position des tubes numérotée (pour faciliter le repérage des tubes)

Software & unité de contrôle

Piloté par le logiciel ClearPeak™ incluant :
- Genius, Intelligence Artificielle
- Technologie "Boost & Go"™

Windows 10
Contrôle à distance
Ecran tactile 15"
8 ports USB
2 ports RJ45
Clé Bluetooth/Wi-Fi

Optimisation du système

Tubes après pompe : 0,5 & 0,75 mm diamètre interne
Cellule de détection de trajet optique : 1,0 mm / 15 µl

Sécurité

Indicateur lumineux de l'état du système
Bac à solvant avec système de drainage
Détecteur des niveaux de solvants et de la poubelle
Bac de rétention avec détecteurs de fuite dans la pompe, le détecteur UV, la vanne, support de colonne et le collecteur de fraction.
Technologie "Fume Enclosure" (permet d'utiliser le système de purification sans hotte)

Matériaux en contact avec les solvants

ETFE
PTFE
Acier inoxydable 316 L
Hastelloy
PEEK
Kalrez
Saphir
Ruby
Kel-F
Zirconium
PPS
Nitronic 60
Verre borosilicaté

Carton accessoires

Tubulures avec raccords et ferrules :

- Tube TYGON de drainage Bac à solvants
- Tube des capteurs de niveau des solvants et de la poubelle (x5)
- Tube aspiration (x4)
- Tube ETFE collecteur vers poubelle
- Tube INOX sortie vanne injection port 3 vers entrée colonne C2
- Tube sortie vanne injection port 6 vers poubelle
- Tube INOX sortie vanne injection port 9 vers entrée colonne C1
- Tube PEEK sortie vanne répartition port 3 vers sortie colonne C2
- Tube PEEK sortie vanne répartition port 4 vers entrée cellule UV
- Tube PEEK sortie vanne répartition port 5 vers sortie colonne C1
- Tube PEEK sortie BPR vers collecteur
- Tube PEEK sortie cellule UV vers entrée BPR
- Adaptateur luer lock INOX vanne injection port 1
- Boucle 2 ml
- Boucle 20 µl
- Cellule UV 1mm externe PEEK
- BPR 100 PSI
- Support colonne CLIP 12 mm
- Support cellule UV
- Union volume mort 1/16

Accessoires PWD (inclus dans le Pack-PWD)

- Kit de tubulure PWD

Câbles :

- Câbles RFID (x4)
- Câble USB/USB – unité de contrôle vers collecteur de fraction
- Cordon d'alimentation – écran vers collecteur de fraction
- Câble HDMI - écran vers unité de contrôle
- Câble USB/MINI USB - écran vers unité de contrôle
- Câble LED - unité de contrôle vers collecteur de fraction
- Câble de communication Sub-D9 mâle/femelle (1 m) - unité de contrôle vers collecteur de fraction
- Câble de communication Sub-D9 mâle/femelle (0,5 m) - unité de contrôle vers pompe
- Câble de communication Sub-D9 femelle/femelle (1 m) - unité de contrôle vers détecteur UV
- Cordon d'alimentation - pompe vers collecteur de fraction + unité de contrôle vers collecteur de fraction
- Cordon d'alimentation général (modèle selon le pays de destination)

Bac à solvants
Clips P
Vis CHC M4x8
Grower M4 (x3)
Stylet avec son clip
Cellule UV 1 mm externe PEEK
Fixation arrière (x2)
Vis BHC 4x10 (x2)
Trappe détecteur UV
Trappe DEDL
3 Racks
Rapport de conformité
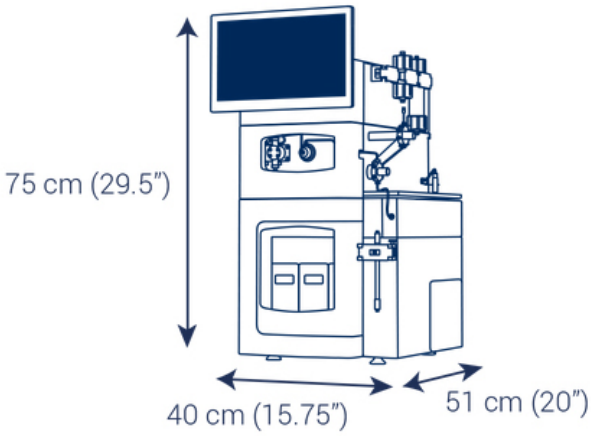
Communication	Câble de communication Sub-D9 mâle/femelle (1 m) - unité de contrôle vers collecteur de fraction Câble de communication Sub-D9 mâle/femelle (0,5 m) - unité de contrôle vers pompe Câble de communication Sub-D9 femelle/femelle (1 m) - unité de contrôle vers détecteur UV
Alimentation	110 V ou 220 V
Dimensions & Poids	Poids : 50 kg